FASERLASER

M7-20-E2

de | Datenblatt | 1.0.2

- **Extrem kompakter 20 Watt MOPA-Faserlaser**
- **Einstellbare Pulsbreiten 2 – 500 ns**
- **Pulsfrequenzen bis 4000 kHz**
- **Hoch-dynamisches Reaktionsverhalten**
- **Super-Leichtgewicht unter 2 kg**

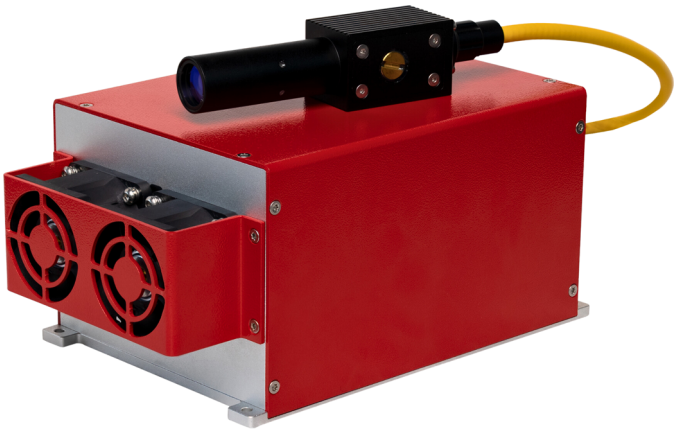

Wellenlänge	1064 nm	Strahldurchmesser D4σ	7 mm [1]
Nominelle Ausgangsleistung	20 W	Faserlänge	2 m [2]
Laser Betriebsart	Gepulst	Kühlmethode	Luft
Strahlqualität (≤)	1,4 M²	Pilotlaser	Standard
Pulsfrequenz	1 – 4000 kHz	Einstellbare Pulsbreite	Ja
Frequenz bei Nennleistung	20 - 4000 kHz	House Keeping Funktion	Standard
Max. Pulsspitzenleistung	13 kW	Versorgungsspannung DC	24 V
Pulsbreite	2 – 500 ns	Stromverbrauch	5 A
Max. Pulsenergie	1 mJ @ 500 ns	Leistungsaufnahme @ 20°C	120 W
Leistungsinstabilität Ø	5 %	Betriebstemperatur	0 – 40 °C
Leistungseinstellbereich	0 – 100 %	Lagertemperatur	-10 – 60 °C
Polarisation	Zufällig	Technische Maße (B × T × H)	110 × 85,5 × 188 mm
Anti-Reflexions-Beschichtung	Standard	Nettogewicht	1,86 kg

Kundenspezifische Produktanpassungen sind auf Anfrage möglich.

[1] Weitere verfügbare Strahldurchmesser: 2,5mm / 3,5 mm / 5 mm / 10,5 mm

[2] Weitere verfügbare Faserlängen: 3 m / 5 m

Änderungen und Abweichungen vorbehalten.
Produktfotos sind unverbindlich und können Sonderausstattungen enthalten.

VONJAN TECHNOLOGY GmbH

Neubruch 4
82266 Inning am Ammersee
Deutschland

Tel.: +49 8143 99681-0
Fax: +49 8143 99681-99
www.vonjan-tech.de

VON.JAN TECHNOLOGY

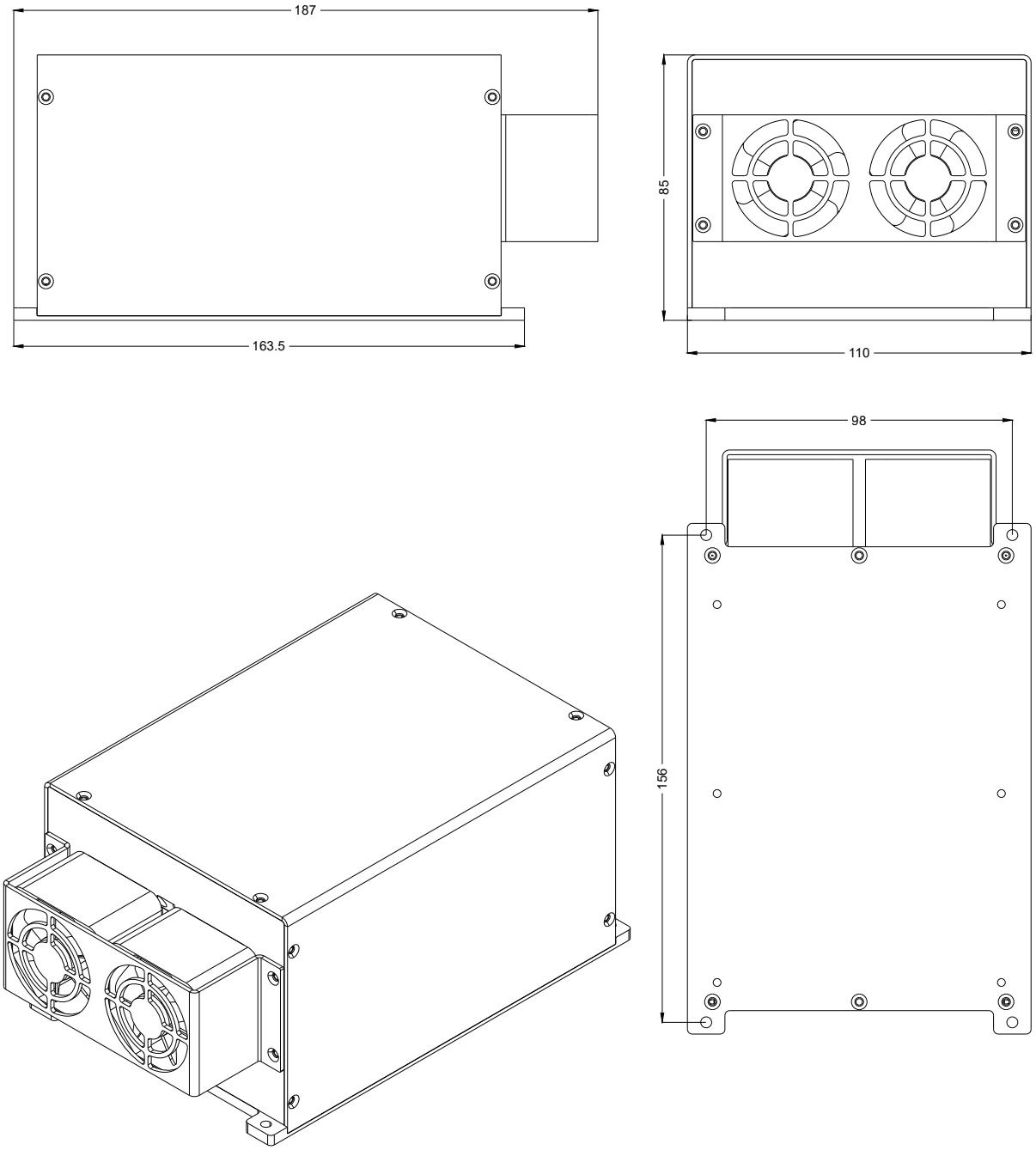

Laserprodukt
Klasse 4

Hersteller

Faserlaser

M7-20-E2

Maßangaben sind in Millimetern angegeben und dienen als Richtwert.
Verbindliche Informationen erhalten Sie auf Anfrage.

VONJAN TECHNOLOGY GmbH

Neubruch 4
82266 Inning am Ammersee
Deutschland

Tel.: +49 8143 99681-0
Fax: +49 8143 99681-99
www.vonjan-tech.de